# Aufstellplan / floor plan:
# **Holecut 40-9 Professional**

EHRT
Maschinenbau GmbH

D–53619 Rheinbreitbach
Tel: +49/(0)2224/9248-0
E-mail: info@ehrt.de
www.ehrt.de

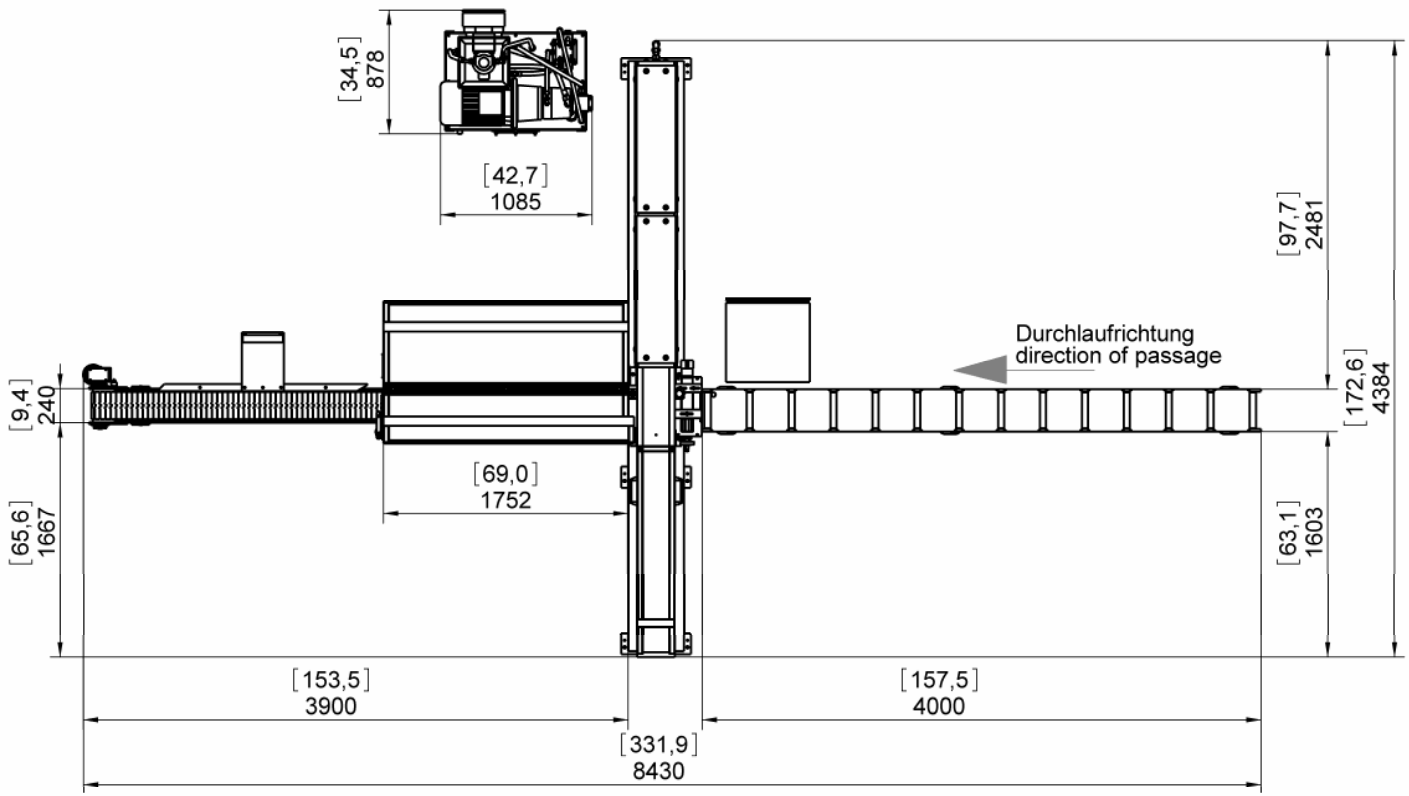


Stand / Updated: 06/2010

| Technische Daten / technical data | |
|---|---|
| Maximal Höhe / maximum height | 1800 mm / 70,9“ |
| Arbeitshöhe / working height | 900 mm / 35,4“ |
| Gewicht / weight | 3730 kg |
| Luftanschluß / air connection | G 1/4 |
| Luftdruck / air pressure | 6 bar |
| Luftverbrauch / air consumption | 150 l/min |
| Spannung / voltage | 400 V / 480 V |
| Leistung / power | 15 KW |